HITACHI

Manual de Usuario

HSB-120S32

BLUETOOTH SOUNDBAR

Gracias por adquirir nuestro producto.

Para obtener el mejor desempeño y la mejor seguridad, lea este manual con atención. Guarde este manual para futuras referencias.

- El diseño y las especificaciones están sujetos a modificaciones sin previo aviso.

Contenidos

Importantes instrucciones de seguridad 2
Seguridad 2
Advertencia 3

Contenido 4

Colocación e instalación 5
Colocación 5
Instalación en base (si utiliza la opción A) 5
Instalación horizontal (si utiliza la opción B) 6
Instalación de las patas de goma 6
Instalación en pared (si utiliza la opción C) 7

Identificación de partes 8
Unidad principal 8
Subwoofer inalámbrico 9
Control remoto 9

Preparación 10
Preparación del control remoto 10
Reemplazo de las pilas del control remoto 10

Conexiones 11
Uso de la conexión HDMI(ARC) 11
Uso del conector OPTICAL 11
Uso del conector AUX 11
Conexión de la alimentación 12

Sincronizar el subwoofer inalámbrico con la unidad principal 12

Funcionamiento general 13
En espera/Encendido 13
Selección de modos 13
Ajuste el volumen 13
Selección de un efecto de sonido preestablecido 13

Funcionamiento de Aux/Optical/HDMI ARC 14

Reproducción mediante dispositivo con Bluetooth habilitado 14
Sincronización con dispositivos con Bluetooth habilitado 14
Escuchar música desde el dispositivo Bluetooth 15

Solución de problemas 16

Especificaciones 17

Garantía 18

Importantes instrucciones de seguridad

PRECAUCIÓN

RIESGO DE DESCARGA ELÉCTRICA, NO ABRIR

PRECAUCIÓN: Para reducir el riesgo de descarga eléctrica, no retire la tapa (o parte posterior). Las partes en el interior no pueden ser reparadas por el usuario. Consulte personal calificado para su reparación.

El símbolo del rayo con punta de flecha dentro de un triángulo equilátero tiene por objeto alertar al usuario acerca de la presencia de "voltaje peligroso" no aislado dentro del producto que puede ser de tal magnitud que constituye un riesgo de descarga eléctrica.

El símbolo del signo de exclamación dentro de un triángulo equilátero tiene por objeto alertar al usuario acerca de la presencia de importantes instrucciones de funcionamiento y mantenimiento en la literatura que acompaña al producto.

Seguridad

1 **Lea estas instrucciones** – Deberá leer todas las instrucciones de seguridad y funcionamiento antes de utilizar el producto.

2 **Guarde estas instrucciones** – Deberá guardar las instrucciones de seguridad y funcionamiento para futuras consultas.

3 **Preste atención a todas las advertencias** - Deberá observar todas las advertencias en el aparato y en las instrucciones de funcionamiento.

4 **Siga todas las instrucciones** – Deberá prestar atención a todas las instrucciones de uso y funcionamiento

5 **No utilice este equipo cerca del agua**- No debe utilizar el dispositivo cerca del agua o humedad, - por ejemplo, en un sótano húmedo o cerca de una piscina o similar.

6 Limpie solo con un paño seco.

7 No obstruya las aberturas de ventilación. Instale de acuerdo con las instrucciones del fabricante.

8 No instale cerca de fuentes de calor, p. ej., radiadores, salidas de calor, estufas u otros dispositivos (incluye amplificadores) que produzcan calor.

9. No anule el objetivo de seguridad del enchufe con conexión a tierra o polarizado. Un enchufe polarizado tiene dos patas. Un enchufe con conexión a tierra tiene dos patas y una tercera pata de conexión a tierra. La pata ancha o la tercera pata se proveen para su seguridad. Si el enchufe provisto no coincide con la salida de la pared, consulte con un electricista para reemplazar la salida obsoleta.

10 Evite caminar o apretar el cable de alimentación, en particular en la parte del enchufe, los tomas de corriente y en el extremo donde sale del aparato.

11 Sólo utilice accesorios especificados por el fabricante.

12 Solo utilice un carro, base, trípode, soporte o mesa especificado por el fabricante o comercializado con este aparato. Cuando se utilice un carro o estante, tenga precaución al mover la combinación carro/aparato para evitar lesiones si se cae.

13 Desenchufe el aparato durante tormentas eléctricas o cuando no lo utilice por un tiempo prolongado.

14 Consulte a personal de mantenimiento calificado para su reparación. Se requiere reparación cuando el aparato se ha dañado de alguna manera, p. ej. el cable de alimentación o el enchufe están dañados, se ha derramado líquido o se han caído objetos dentro del aparato, la unidad ha sido expuesto a lluvias o humedad, no funciona correctamente o se ha caído.

15 ⧈ Este equipo es un dispositivo eléctrico aislado doble o Clase II. Se ha diseñado de tal modo que no requiere una conexión de seguridad a tierra.

Precaución:

- El uso de controles, ajustes o procedimientos distintos a los especificados en este manual puede resultar en una exposición peligrosa de radiación u otra eventualidad peligrosa.
- Para reducir el riesgo de incendio o descarga eléctrica, no exponga la unidad a lluvias ni humedad. No deberá exponer la unidad a goteos ni salpicaduras y no deberá colocar objetos que contengan líquidos sobre ella, tales como floreros.
- El cable de la red eléctrica es el dispositivo de desconexión, éste deberá estar en correcto funcionamiento.
- Si coloca la batería de manera incorrecta, puede haber peligro de explosión. Reemplace la batería/pila por una batería/pila igual o de tipo equivalente.

Advertencia

- No deberá exponer la batería (paquete de batería o batería incorporada) a excesivo calor, p. ej. luz solar, fuego o similar.
- Antes de utilizar el sistema, verifique el voltaje de este sistema para ver si es idéntico al voltaje de su suministro eléctrico local.
- No cubra las aberturas de ventilación con elementos como periódicos, manteles, cortinas, etc. Asegúrese de que exista al menos 20 cm de espacio sobre la unidad y 5 cm a cada lado.
- No coloque esta unidad cerca de campos magnéticos fuertes.
- No coloque esta unidad sobre el amplificador o receptor.
- No coloque esta unidad cerca de áreas húmedas, ya que la humedad afectará la vida útil del cabezal del láser.
- Si un objeto sólido o líquido cae dentro del sistema, desenchúfelo y derívelo a personal calificado para que lo verifique antes de utilizarlo nuevamente.
- No intente limpiar la unidad con solventes químicos ya que puede dañar el acabado. Utilice un paño limpio, seco y levemente humedecido.
- Al retirar el enchufe de alimentación del tomacorriente, tire directamente del enchufe y no del cable.
- No deberá colocar fuentes de llama descubierta, como velas encendidas, sobre la unidad.
- Los cambios o modificaciones a esta unidad no aprobados expresamente por la parte responsable de brindar el servicio tecnico podrían anular la autoridad del usuario de utilizar este equipo.
- La etiqueta de clasificación con los datos del producto está adherida en la parte inferior o posterior del equipo.

⚠NO INGERIR LA BATERÍA/PILA, RIESGO DE QUEMADURA QUÍMICA

El control remoto provisto con este producto contiene una batería/pila de tipo botón/moneda. Si se ingiere la batería/pila de tipo botón/moneda, puede causar graves quemaduras internas en solo 2 horas y provocar la muerte. Mantenga las baterías/pilas nuevas y usadas alejadas de los niños. Si el compartimiento de la batería/pila no cierra bien, deje de utilizar el producto y manténgalo alejado de los niños. Si cree haber ingerido baterías/pilas o cree que se encuentran dentro de alguna parte del cuerpo, busque atención médica inmediatamente.

Contenido

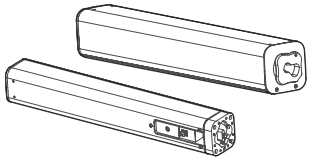

Unidad principal (izquierda/derecha)

Control remoto

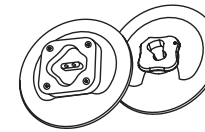

Base (izquierda/derecha)

Manual de instrucciones

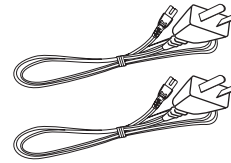

Cable de alimentación CA

Soporte para pared

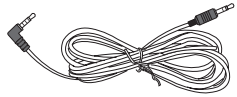

Cable de audio 3,5 mm a 3,5 mm

Cable de audio RCA a 3,5 mm

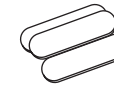

Pata de goma

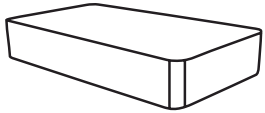

Subwoofer inalámbrico

- El diseño y las especificaciones están sujetos a modificaciones sin previo aviso.

Colocación e instalación

La unidad se puede utilizar como una única barra de sonido o como 2 altavoces.

Colocación

* Se sugiere que coloque la unidad con las siguientes opciones:

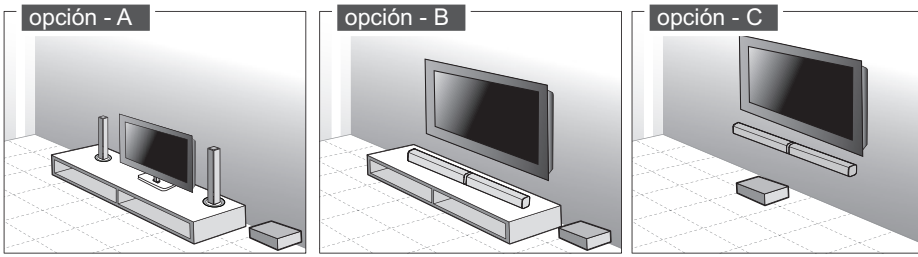

Instalación en base (si utiliza la opción A)

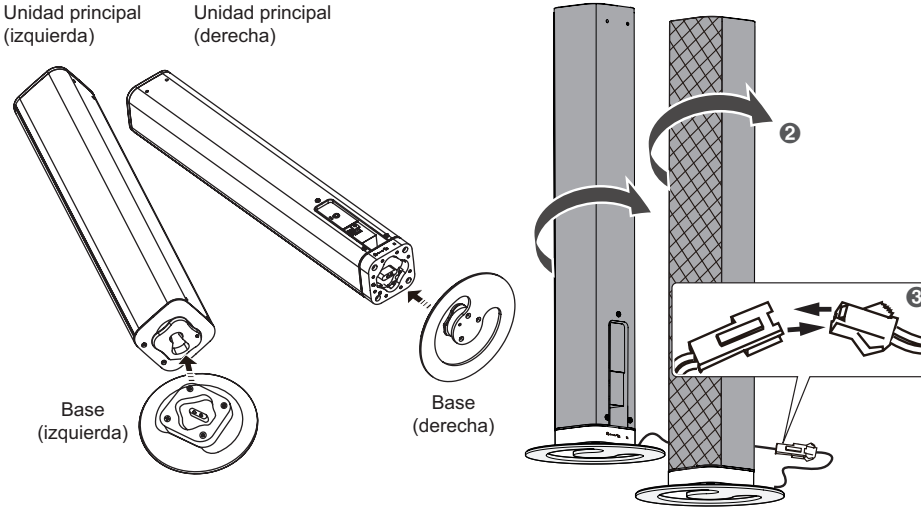

Instalación horizontal (si utiliza la opción B)

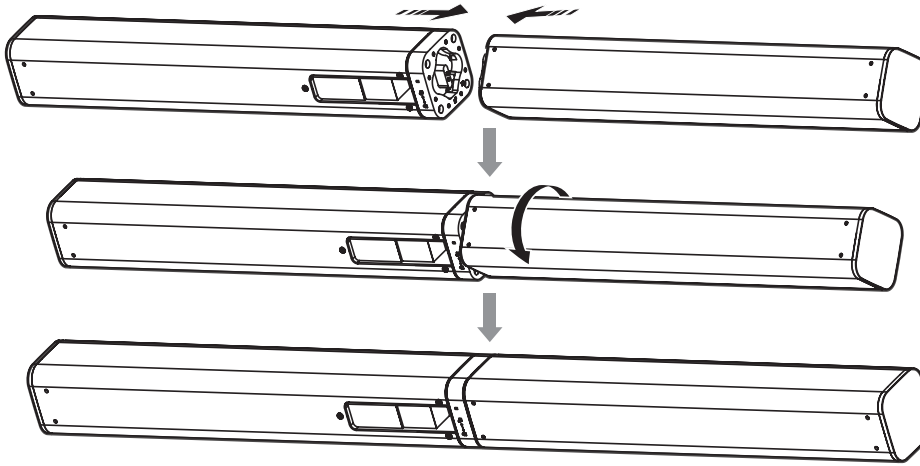

Instalación de las patas de goma

Puede extender la altura de la unidad.

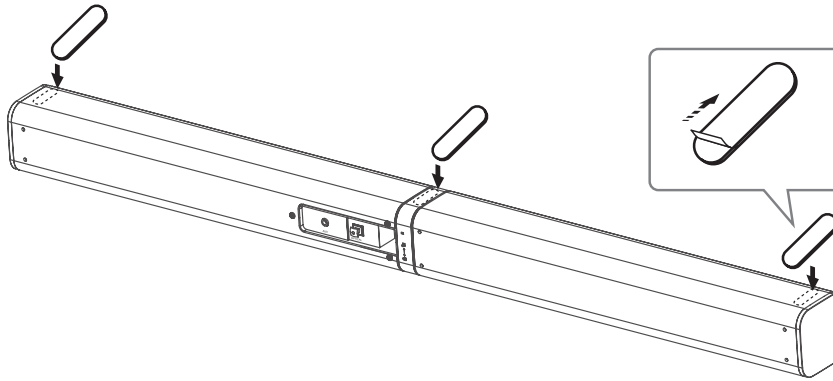

Nota:

Asegúrese de que la superficie esté limpia antes de pegar la pata de goma en la parte inferior de la unidad.

1. Dé vuelta la unidad.
2. Retire el papel de la pata de goma.
3. Adhiera la pata de goma a la parte inferior de la unidad como se muestra en la siguiente ilustración.

Instalación en pared (si utiliza la opción C)

Nota:

- La instalación debe ser realizada por personal calificado únicamente. El montaje incorrecto puede provocar lesiones personales graves y daños a la propiedad (si tiene la intención de instalar este producto usted mismo, debe verificar las instalaciones, como cableado eléctrico y plomería que pueda estar empotrada dentro de la pared). El instalador es responsable de verificar que la pared soporte de manera segura la carga total de la unidad y los soportes para pared.
- Se requieren herramientas adicionales (no incluidas) para la instalación. No ajuste los tornillos en exceso.
- Guarde este Manual de instrucciones para futuras consultas.
- Utilice un detector electrónico de vigas para verificar el tipo de pared antes de perforar e instalar.

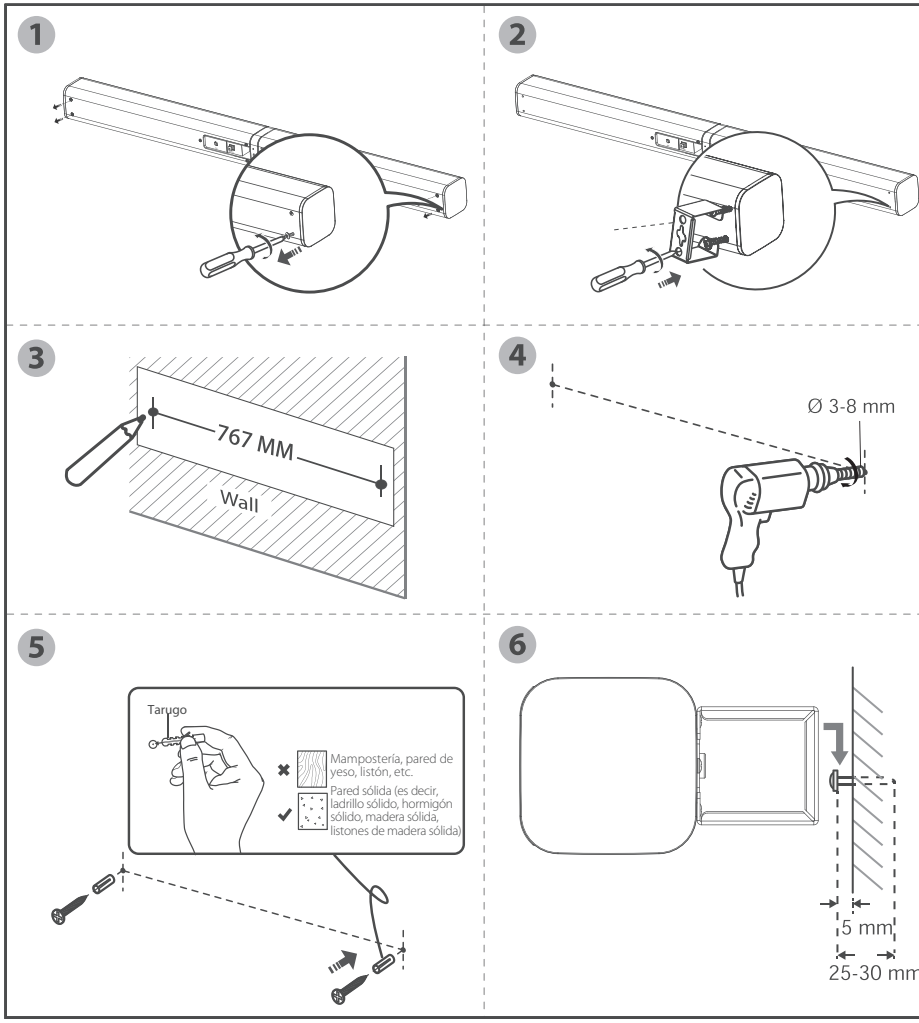

Identificación de partes

Unidad principal

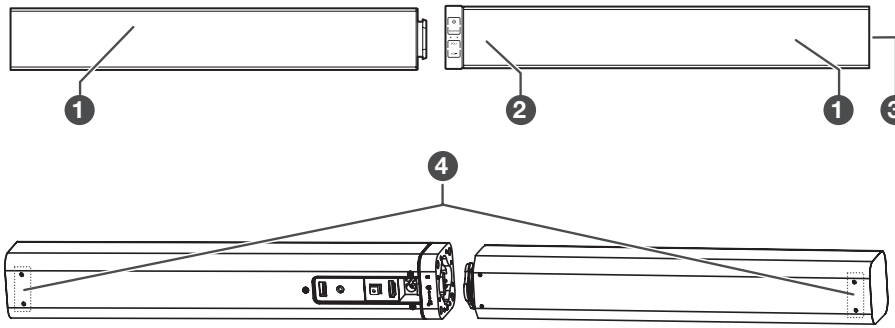

1 Altavoces

2 Sensor del control remoto

3 NFC (Comunicación de campo cercano)

4 Tornillos del soporte de pared

5 SOURCE
Selecciona la función de reproducción.

6 ⏻/|
Alterna la unidad entre el modo encendido y el modo de espera.

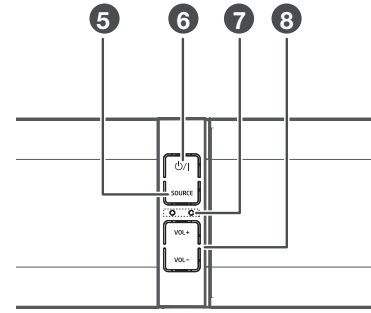

7 Indicadores LED

- Indicador rojo: en el modo de espera.
- Indicador verde se enciende: En modo AUX, el indicador verdeparpadea: en el modo HDMI ARC
- Indicador naranja: en el modo OPTICAL.
- Indicador azul: En modo Bluetooth.
- En modo que no sea BT: el indicador parpadea lentamente.
- Modo de sincronización de Bluetooth: el indicador parpadea rápido
- El indicador parpadea: Ajuste de volumen / Selección de un efecto de sonido preestablecido.

8 VOL+/VOL-
Aumenta/disminuye el nivel de volumen.

9 Solo servicio

10 AUX Conector de entrada AUX estéreo de 3,5 mm
Conecte a un dispositivo de audio externo.

11 Conector OPTICAL

12 Conector HDMI (ARC)

13 Conector CA

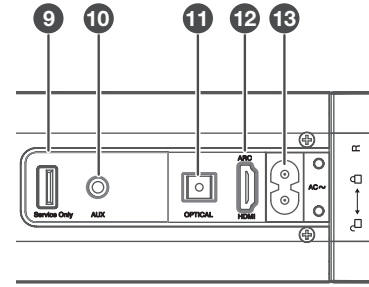

Subwoofer inalámbrico

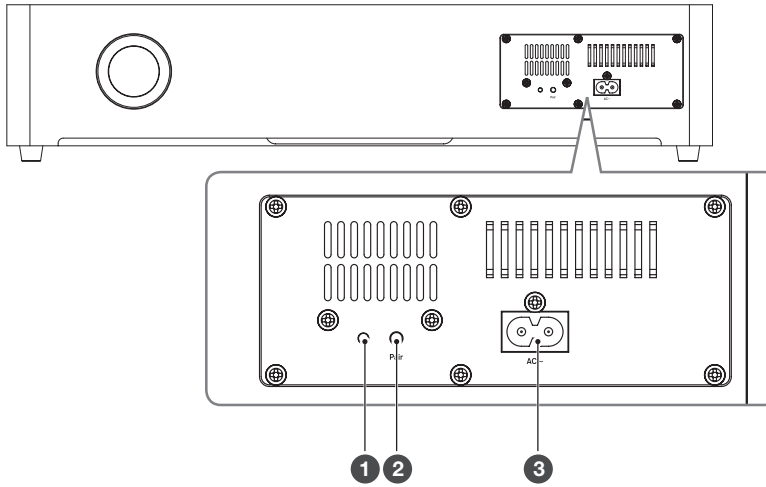

1 **Indicador de sincronización**
Permanece encendido cuando la sincronización es exitosa.

2 **Botón PAIR**
Conecte a la unidad principal.

3 **Conector CA**
Conecte con la alimentación.

Control remoto

1 ⏻/I
Alterna la unidad entre el modo encendido y el modo de espera.

2 **SOURCE**
Para seleccionar el sonido de Bluetooth / Aux / Optica / Entrada HDMI.

3 **VOL+/VOL-**
Ajuste el volumen.

4 ⏮/⏭
En el modo Bluetooth, pase al archivo de audio siguiente/anterior.

5 ►II
En el modo Bluetooth, presione para comenzar o hacer una pausa en la reproducción.

6 **BT PAIR**
Active la función de sincronización en el modo Bluetooth y desconecte el dispositivo Bluetooth sincronizado actual.

7 **MUTE**
Silencie o reanude el sonido.

8 **EQ**
Seleccione un efecto de sonido preestablecido.

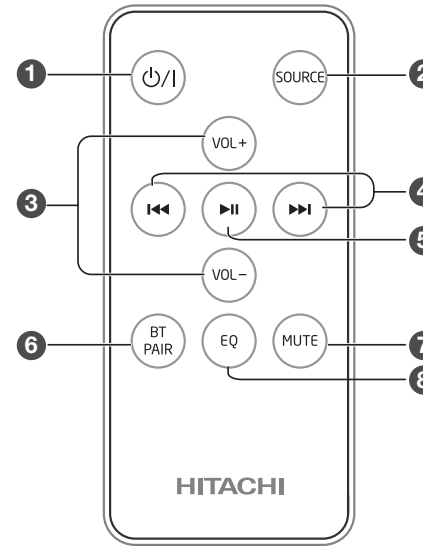

Preparación

Preparación del control remoto

El control remoto provisto permite operar la unidad desde una determinada distancia.

- Aun si el control remoto se utiliza dentro de un rango efectivo (6 m), no funcionará si hay obstáculos entre la unidad y el control remoto.
- Si el control remoto se utiliza cerca de otros productos que generan rayos infrarrojos, o si otros dispositivos de control remoto utilizan rayos infrarrojos cerca de la unidad, puede funcionar de manera incorrecta. O es posible que los otros productos funcionen de manera incorrecta.

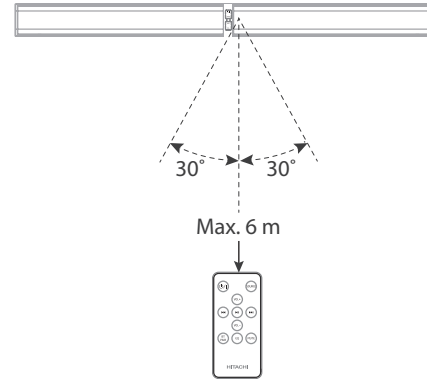

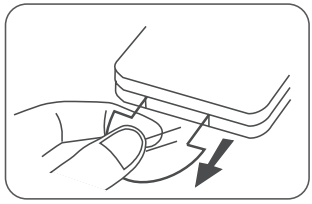

Uso por primera vez:

La unidad tiene una batería de litio CR2025 instalada previamente. Retire la lengüeta de protección para activar la batería/pila del control remoto.

Reemplazo de las pilas del control remoto

1 Retire la bandeja de la batería/pila y retire la batería/pila gastada.

2 Coloque una nueva batería/pila CR2025 en la bandeja de la batería/pila con la polaridad correcta (+/-) según se indica.

3 Inserte la bandeja de la batería/pila nuevamentet en lal ranura.

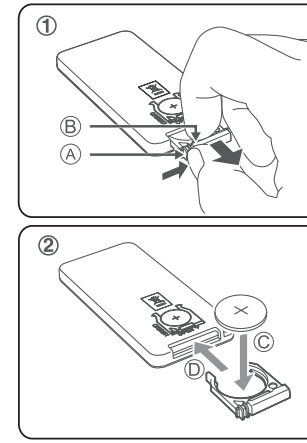

- **Precauciones relacionadas con las baterías/pilas**

1 Cuando no vaya a utilizar el control remoto por un tiempo prolongado (más de un mes), retire la batería/pila del control remoto para evitar pérdidas.

2 Si las baterías/pilas tienen pérdidas, limpie la pérdida dentro del compartimiento de las baterías/pilas y reemplace las baterías/pilas por unas nuevas.

3 No utilice otras baterías/pilas que no sean aquellas especificadas.

4 No caliente ni desarme las baterías/pilas. No las arroje al fuego o al agua.

5 No transporte ni almacene las baterías/pilas con otros objetos metálicos. Ya que podría provocar un cortocircuito, pérdida o explosión de esta.

6 No recargue la batería/pila a menos que confirme que sea una batería/pila recargable.

Conexiones

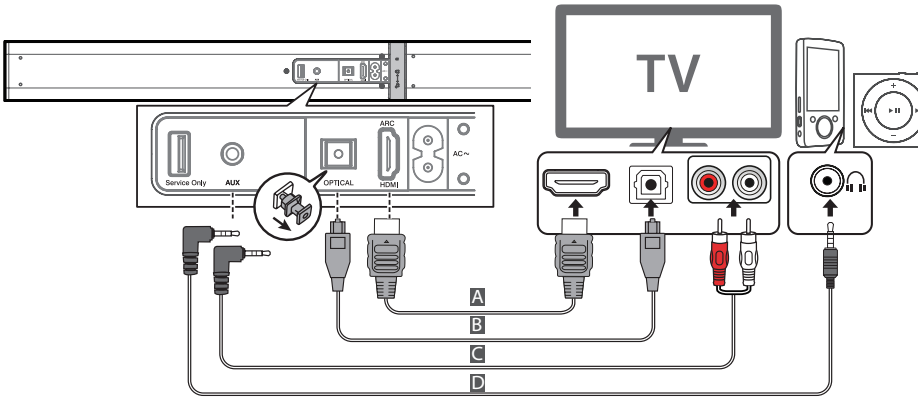

Uso de la conexión HDMI(ARC)

La función ARC (Canal de retorno de audio) le permite enviar la entrada de audio desde su TV compatible con ARC a dispositivos de audio compatibles con ARC (por ejemplo, la barra de sonido) sin la necesidad de conectar un cable de audio.

A. Para disfrutar de la función ARC, asegúrese de que el conector HDMI OUT de la unidad principal esté conectado con un cable HDMI al conector HDMI (ARC) de su TV compatible con ARC. Luego, solo utilice el control remoto de la TV para ajustar la salida de volumen (VOL +/- y MUTE) del dispositivo de audio conectado.

NOTA

- Su TV debe ser compatible con HDMI-CEC y ARC y las funciones HDMI-CEC y ARC deben estar activadas.
- El método de configuración de HDMI-CEC y ARC puede diferir según la TV. Para obtener detalles acerca de la función ARC, consulte el manual de usuario.
- Asegúrese de que los cables HDMI son compatibles con la función ARC.
- HDMI-CEC puede recibir diferentes nombres según el fabricante. Consulte su manual de usuario para obtener detalles sobre la configuración de HDMI- CEC y ARC.

Uso del conector OPTICAL

B. Retire la tapa protectora del conector OPTICAL , conecte un cable óptico (no incluido) en el conector de salida óptica de la TV y el conector OPTICAL de la unidad.

Sugerencia: si no se escucha el audio y la luz del indicador parpadea rápidamente asegúrese de que la configuración de audio de su reproductor de origen (por ejemplo, reproductor de dvd, consola de videos, tv) esté configurado en PCM con su entrada óptica.

Uso del conector AUX

C. Utilice un cable de audio RCA a 3,5 mm (incluido) para conectar el conector de salida de audio de la TV con el conector AUX en la unidad.

D. Utilice un cable de audio de 3,5 mm a 3,5 mm (incluido) para conectar los conectores de auriculares en el conector AUX en la unidad.

Conexión de la alimentación

- Antes de conectar el cable CA, asegúrese de haber completado todas las demás conexiones.
- Riesgo de daños al producto. Asegúrese de que el voltaje del suministro corresponda con el voltaje impreso en la parte posterior o inferior de la unidad.
- Conecte el cable de la red eléctrica de la unidad principal a un tomacorriente.
- Conecte el cable de la red eléctrica al conector CA del subwoofer y luego al tomacorriente.
- Asegúrese de que todas las conexiones estén bien realizadas antes de conectar la unidad al tomacorriente.

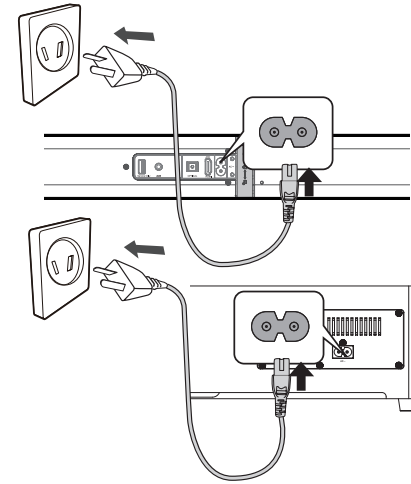

Sincronizar el subwoofer inalámbrico con la unidad principal

- **Sincronización automática**

El subwoofer y la barra de sonido se sincronizarán automáticamente cuando ambas unidades se enchufen en los conectores de la red eléctrica y se enciendan. No se necesita ningún cable para conectar las dos unidades.

- Cuando el subwoofer se sincronice con la unidad principal, el indicador Pair (Sincronización) parpadeará rápido.
- Cuando el subwoofer esté sincronizado con la unidad principal, el indicador Pair (Sincronización) se iluminará.

NOTA:

- No presione el botón Pair (Sincronizar) en la parte posterior del subwoofer, salvo para la sincronización manual.
- Si la sincronización automática falla, sincronice el subwoofer con la unidad principal en forma manual.

- **Sincronización manual**

1. Asegúrese de que todos los cables estén bien conectados y la unidad principal esté en el modo de espera.
2. Mantenga presionado el botón Pair en la parte posterior del subwoofer por algunos segundos. El subwoofer entrará en el modo de sincronización y el indicador Pair parpadeará rápidamente.
3. Presione el botón ⏻/I en la unidad principal o en el control remoto para encender la unidad.
4. Después de realizar la conexión inalámbrica de manera exitosa, el indicador Pair se iluminará.
5. Si el indicador Pair parpadea, la conexión inalámbrica ha fallado. Desenchufe el cable del subwoofer y vuelva a conectar el cable de la red eléctrica después de 3 minutos. Repita los pasos 1 a 4.

NOTA:

- Si la conexión inalámbrica falla nuevamente, verifique si hay conflicto o fuerte interferencia (por ejemplo, interferencia de un dispositivo electrónico) alrededor de su ubicación. Elimine estos conflictos o interferencias fuertes y repita los procedimientos que se describen arriba.

- El subwoofer debería estar dentro de los 6 m de la barra de sonido en un área abierta.
- Si se conecta una TV o un dispositivo externo, la unidad principal y el subwoofer se encenderán automáticamente cuando se enciendan la TV o el dispositivo externo.
- Si la unidad principal no se conecta con el subwoofer y esté encendida, el indicador POWER parpadeará. Siga los pasos 1 a 4 anteriores para sincronizar el subwoofer con la unidad principal.

Funcionamiento general

En espera/Encendido

Cuando conecte la unidad principal con el tomacorriente, la unidad principal entrará en modo de espera.

- Presione el botón ⏻/| en la unidad principal o en el control remoto para encender la unidad.
- Presione el botón ⏻/| nuevamente en el control remoto o en la unidad principal para colocar la unidad en modo de espera. El indicador POWER se encenderá de color rojo.
- Desconecte el cable del tomacorriente si desea apagar la unidad por completo.
- Cuando no haya señal de entrada (o la señal de entrada sea débil), en AUX, OPTICAL, HDMI y Bluetooth (unidad detenida o en pausa) por más de 15 minutos, la unidad pasará al modo de espera automáticamente.

Selección de modos

Presione el botón SOURCE reiteradamente en el control remoto para alternar entre los modos AUX, OPTICAL, HDMI ARC y BLUETOOTH.

- En el modo AUX: se enciende de color verde.
- En el modo HDMI ARC: parpadea de color verde.
- En el modo OPTICAL: se enciende de color naranja.
- En el modo Bluetooth: se enciende de color azul.

Ajuste el volumen

- Presione el botón VOL +/- en la unidad principal o en el control remoto para ajustar el volumen.
- Si desea silenciar el equipo, presione el botón MUTE en el control remoto. Presione el botón MUTE nuevamente o presione el botón VOL+/- en la unidad para reanudar el audio normal.
- Durante el ajuste de volumen, el indicador parpadeará rápidamente.
- Cuando el nivel de volumen alcance su máximo nivel, si presiona el botón VOL+ nuevamente, el indicador de estado parpadea una vez. Cuando el nivel de volumen alcance su mínimo nivel, si presiona el botón VOL- nuevamente, el indicador de estado parpadea una vez.

Selección de un efecto de sonido preestablecido

Presione el botón EQ en el control remoto para seleccionar entre los ecualizadores preestablecidos: Película (recomendado para ver películas), Música (recomendado para escuchar música).

- Cuando utilice la conexión OPTICAL/AUX/HDMI ARC, el EQ Película se seleccionará automáticamente. También puede presionar el botón EQ para seleccionar el EQ Música, el indicador de estado parpadeará cuatro veces.
- Durante el funcionamiento de BLUETOOTH, el EQ Música se seleccionará automáticamente. También puede presionar el botón EQ para seleccionar el EQ Película, el indicador de estado parpadeará dos veces.

Funcionamiento de Aux/Optical/HDMI ARC

1 Asegúrese de que la unidad esté conectada a la TV o dispositivo de audio.

2 Con la unidad encendida, presione el botón SOURCE reiteradamente en la unidad o el control remoto para alternar entre los modos AUX, OPTICAL y HDMI ARC.

3 Utilice el dispositivo de audio directamente para las funciones de reproducción.

4 Presione el botón VOL +/- para ajustar el volumen a su nivel deseado.

Reproducción mediante dispositivo con Bluetooth habilitado

Puede escuchar pistas de un dispositivo multimedia si lo conecta a la unidad a través de Bluetooth.

Sincronización con dispositivos con Bluetooth habilitado

La primera vez que conecte su dispositivo con Bluetooth habilitado a esta barra de sonido, deberá sincronizarlos.

Nota:

- El rango de funcionamiento entre este reproductor y un dispositivo Bluetooth es de aproximadamente 8 metros (sin ningún objeto entre el dispositivo Bluetooth y la unidad).
- Antes de conectar un dispositivo Bluetooth a esta unidad, asegúrese de conocer las capacidades del dispositivo.
- No se garantiza la compatibilidad con todos los dispositivos Bluetooth.
- Cualquier obstáculo entre esta unidad y un dispositivo Bluetooth puede reducir el rango de funcionamiento.
- Si la intensidad de la señal es débil, su receptor Bluetooth puede desconectarse, pero volverá a sincronizarse en forma automática.

1 Con la unidad encendida, presione el botón SOURCE reiteradamente en la unidad o en el control remoto para seleccionar el modo Bluetooth . El indicador azul parpadeará lentamente.

2 El sistema ha ingresado en el modo de sincronización.

- O presione el botón "BT PAIR" en el control remoto para realizar la búsqueda. El indicador azul parpadeará rápidamente.

3 Active su dispositivo Bluetooth y seleccione el modo de búsqueda. Se mostrará "HITACHI HSB-120S32” en su lista de dispositivos Bluetooth.

4 Seleccione "HITACHI HSB-120S32” en la lista de sincronización. El indicador azul permanecerá encendido mientras la sincronización sea exitosa.

5 Para desconectar la función Bluetooth, seleccione otra función en la unidad o desactive la función desde su dispositivo Bluetooth.

Sugerencia:

1 Ingrese "0000" para la contraseña si es necesario.

2 Si hay una conexión existente, presione el botón "BT PAIR" en el control remoto para reactivar el modo de sincronización, la conexión se interrumpirá.

3 Si no se sincroniza ningún otro dispositivo Bluetooth con este reproductor en un plazo de dos minutos, el reproductor recuperará su conexión anterior.

4 El reproductor se desconectará cuando su dispositivo se aleje del rango operativo.

5 Si desea volver a conectar su dispositivo a este reproductor, colóquelo dentro del rango operativo.

6 Si el dispositivo se aleja del rango operativo, cuando se vuelve a acercar, verifique si el dispositivo está aún conectado con el reproductor.

7 Si se pierde la conexión, siga las instrucciones anteriores para sincronizar su dispositivo con el reproductor nuevamente.

Funcionamiento NFC (Comunicación de campo cercano)

Sincronice su dispositivo móvil con NFC habilitado directamente con esta unidad solo con un toque.

Sugerencias:

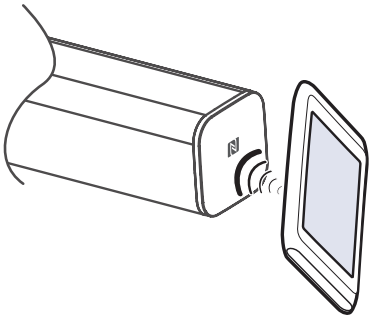

1. Active NFC en su dispositivo móvil.
2. Toque el dispositivo móvil en el ícono " N " de la unidad.
3. Utilice el dispositivo móvil directamente para las funciones de reproducción.
4. Para desconectar, toque el dispositivo móvil en el ícono " N " de la unidad para desconectar o desactivar la función NFC de su dispositivo móvil.

   Nota: Esta función NFC solo funciona con dispositivos móviles que admiten la tecnología NFC.

Algunos dispositivos móviles con NFC habilitado no puede sincronizarse directamente con la unidad a través de NFC, intente alguna de las siguientes soluciones:

- Descargue la aplicación "Tap and Pair" de la tienda Google Play (https://play. Google. com) e instale.
- Sincronice la unidad en forma manual primero, luego toque nuevamente en el área de detección de NFC.

Escuchar música desde el dispositivo Bluetooth

- Si el dispositivo Bluetooth conectado admite el perfil de distribución de audio avanzada (A2DP), puede escuchar la música almacenada en el dispositivo a través del reproductor.
- Si el dispositivo admite además el Perfil de control remoto de audio y video (AVRCP), puede utilizar el control remoto del reproductor para reproducir la música almacenada en el dispositivo.

1. Sincronice su dispositivo con el reproductor.
2. Reproduzca música a través de su dispositivo (si admite A2DP).
3. Utilice el control remoto provisto para controlar la reproducción (si admite AVRCP).

- Para hacer una pausa o reanudar la reproducción, presione el botón ►II en el control remoto.
- Para saltar una pista, presione los botones I◄◄,►►I en el control remoto.

Solución de problemas

Para mantener la garantía en vigencia, no intente reparar el sistema usted mismo. Si encuentra problemas al utilizar esta unidad, verifique los siguientes puntos antes de solicitar el servicio.

- **Sin alimentación**

- Asegúrese de que el cable CA de la unidad esté bien conectado.
- Asegúrese de que haya electricidad en el tomacorriente CA.
- Presione el botón STANDBY para encender la unidad.

- **El control remoto no funciona**

- Antes de presionar el botón SOURCE, seleccione la fuente correcta.
- Reduzca la distancia entre el control remoto y la unidad.
- Inserte la batería/pila con sus polaridades (+/-) alineadas según se indica.
- Vuelva a colocar la batería/pila.
- Apunte el control remoto directamente al sensor en el frente de la unidad.

- **La unidad no responde**

- Desconecte y vuelva a conectar el enchufe de alimentación CA y luego encienda la unidad nuevamente.
- No encuentro el nombre de Bluetooth de esta unidad en mi dispositivo Bluetooth para la sincronización
- Asegúrese de que la función Bluetooth esté activada en su dispositivo Bluetooth.
- Asegúrese de haber sincronizado la unidad con su dispositivo Bluetooth.

- **No hay conexión entre la unidad principal y el subwoofer**

- Asegúrese de que los cables de alimentación de la unidad principal y del subwoofer estén conectados al tomacorriente de manera correcta.
- Sincronice la unidad principal con el subwoofer en forma manual. Consulte la sección "Sincronizar el subwoofer inalámbrico con la unidad principal".

Especificaciones

Barra de sonido

Alimentación ..... CA 220-240V~ 50/60 Hz
Potencia de salida ..... 30 W x 2
Consumo de energía ..... 30 W
Respuesta de frecuencia ..... 200 Hz - 20KHz
Distorsión armónica total ..... 1% (1 kHz, 1 W)
Sensibilidad de la entrada de audio ..... 700 mV
Impedancia ..... 8 Ω
Dimensión (Ancho x Alto x Profundidad) ..... 800 mm(W) x 62 mm(H) x 60 mm(D)

Subwoofer

Alimentación ..... CA 220-240V~ 50/60 Hz
Potencia de salida ..... 60 W
Consumo de energía ..... 30 W
Respuesta de frecuencia ..... 40Hz - 200Hz
Impedancia ..... 4 Ω
Dimensión (Ancho x Alto x Profundidad) ..... 550 mm(W) x 125 mm(H) x 300 mm(D)

Control remoto

Distancia 6m
Ángulo ..... 30°

CERTIFICADO DE GARANTIA

FABRICA / IMPORTA, DISTRIBUYE Y GARANTIZA: RADIO VICTORIA FUEGUINA S.A.
Tte. Gral. Pte,J.D. Perón 2825- C1198AAA - Ciudad Autónoma de Buenos Aires

DEPARTAMENTO DE SERVICIO TECNICO:
Franklin 640 - C1405DEF - Ciudad Autónoma de Buenos Aires
Tel: (011) 4983-7116 / 7722

ESPECIFICACIONES TECNICAS Y DE USO: Para una información mas detallada de las especificaciones técnicas y modo de uso de su equipo, remitirse al manual de instrucciones adjunto.

CONDICIONES DE INSTALACION NECESARIAS PARA SU FUNCIONAMIENTO:
Remitirse al Manual de instrucciones adjunto.

CONDICIONES DE VALIDEZ DE LA GARANTIA:
RADIO VICTORIA FUEGUINA S.A. garantiza que el equipo será reparado sin cargo en nuestro Departamento de Servicio Técnico o en los Servicios Técnicos autorizados. A tales efectos, es imprescindible que:

1. La fecha de compra figure junto con el sello y firma de la casa vendedora en el presente certificado.
2. El presente certificado no se encuentre alterado bajo ningún concepto y en ninguna de sus partes.
3. El comprador original acredite su calidad de tal exhibiendo la factura original con fecha de compra.
4. El comprador cumpla con las condiciones de uso e instalación necesarias.

Dejamos expresamente declarado que:

A. No se autoriza a persona alguna para que contraiga en nombre de RADIO VICTORIA FUEGUINA S.A. ninguna otra obligación que las que aquí se consignan, ni que modifique las mismas.
B. No se encuentran amparadas las reparaciones de defectos originados en causas no inherentes al diseño o fabricación del equipo, tales como:
   El transporte en cualquiera de sus formas, entregas o mudanzas, inundaciones, incendios o terremotos, agentes eléctricos externos, altas o bajas tensiones, abuso o mal manejo, uso impropio o distinto del uso doméstico, daños debidos a insectos, roedores, líquidos, sulfatación de pilas u otros agentes extraños, elementos o conjuntos forzados y/o sucios, intervención de personal no autorizado por RADIO VICTORIA FUEGUINA S.A.,Deterioro de los indicadores originales de la marca, del modelo y del N° de serie y de cualquier hecho de fuerza mayor o caso fortuito, no siendo esta enumeración taxativa.
   Tampoco se encuentran amparados los deterioros aparentes o manifiestos de la unidad, una vez que el comprador expresó conformidad con la entrega del producto, firmando en prueba de ello.
C. Cualquier cuestión judicial que pudiera dar lugar la presente, será resuelta ante la justicia ordinaria de la Capital Federal.

RADIO VICTORIA FUEGUINA S.A. no asume responsabilidad alguna por los daños personales o a la propiedad que pudieran causar la mala instalación o uso indebido del equipo, incluyendo esto último la falta de mantenimiento.

RADIO VICTORIA FUEGUINA S.A. asegura que este equipo cumple norma de seguridad eléctrica (IRAM 4029).
PLAZO: Por el término de 1 (un) año a partir de la fecha de compra acreditada por la factura original.
Para equipos que utilicen lámparas la garantía de estas es de 90 (noventa) días.
Este certificado de garantía es válido únicamente en la República Argentina, solo para productos fabricados o importados por Radio Victoria Fueguina S.A. y comercializados en la República Argentina.

TENCION DEL SERVICIO TECNICO.

- Dirigirse a nuestro departamento de Servicio Técnico: Franklin 640 (1405) Bs.As. Tel: 4983-7116 / 7722 o a un Servicio Técnico autorizado por RADIO VICTORIA FUEGUINA S.A. los cuales figuran en listado adjunto.
- Durante la vigencia de esta garantía los gastos de traslado, etc., se regirán por la ley N°24240 y la resolución ex SCI N°495/88.
- Para información sobre la venta de repuestos dirigirse a nuestro departamento de Servicio Técnico: Franklin 640 (1405) Bs.As.
- RADIO VICTORIA FUEGUINA S.A se compromete a cumplir la garantía de su equipo dentro de los 90 (noventa) días posteriores a su pedido, siempre que no medien causas ajenas o de fuerza mayor, no atribuibles a la empresa prestataria de la obligación.
- Toda intervención de nuestro Departamento de Servicio Técnico o de un Servicio Técnico autorizado, realizada a pedido del comprador dentro del plazo de garantía, que no fuera originada por falla o defecto alguno cubierto por este certificado, deberá ser abonado por el interesado de acuerdo a la tarifa vigente.

NOMBRE DEL PROPIETARIO .....
DOMICILIO.....tel: .....
FECHA DE VENTA.....FACTURA N°.....
FIRMA Y SELLO DE LA CASA VENDEDORA .....

DEPARTAMENTO DE SERVICIO TECNICO: Franklin 640 (C1405DEF) C.A.B.A.
Tel: (011) 4983-7116/7722

ESTE LISTADO PUEDE SER MODIFICADO SIN PREVIO AVISO
Para actualizar este listado y recibir asistencia on line regístrese en http://postventa.radiovictoria.com.ar.
La pagina le brinda un Servicio de Atención al cliente práctico y eficaz.
Cuenta con acceso a información , preguntas frecuentes, consejos útiles y la posibilidad de registrar su producto y acceder a nuestro servicio de asistencias que incluye chat con un operador que lo asistirá en sus consultas.

PROVINCIA	TITULAR	DOMICILIO	LOCALIDAD	TELEFONO
Buenos Aires	AULETTA RICARDO ANGEL	PERON Juan Domingo, Pres. Tgrl. Av. 2102	SAN FERNANDO	4745-9834
Buenos Aires	BALANZAT JUAN CARLOS	IRIGOYEN Bernardo de (10) 309	BELEN DE ESCOBAR	0348-4428163
Buenos Aires	BALLESTEROS ALBERTO	JOSE HERNANDEZ 3064	VILLA BALLESTER	4767-2515 // 4768-5249
Buenos Aires	BANDER JORGE IGNACIO	CALLE 158 1071	BERISSO	0221-4614984 / 0221-15-4884040
Buenos Aires	BARRIENTOS MIGUEL ANGEL	MISIONES 358	BAHIA BLANCA	0291-4565647
Buenos Aires	BASMADJIAN SERGIO LUIS	ITUZAINGO 133	SAN ISIDRO	4743-1086
Buenos Aires	BELEN HERNAN SAUL	BELGRANO 1702	BARADERO	03329-486248
Buenos Aires	BERRADE RAMON HORACIO	AVELLANEDA 640	MERLO	0220-4821460
Buenos Aires	BOFFA EZEQUIEL	AV.CASEY 967	PIGUE	02923-406811
Buenos Aires	BRUERA JUAN CARLOS	LAVALLE 587	LUJAN	02323-426807
Buenos Aires	BRUNO JOSE LUIS	BUENOS AIRES 395	DOLORES	02245-15426410
Buenos Aires	CACERES HECTOR OSCAR	ALTUBE José, Av. 2153	JOSE CLEMENTE PAZ	02320-573023 // 15-4997-7443
Buenos Aires	CAMEJO HORACIO ENRIQUE	CALLE 63 1745	NECOCHEA	02262-426134
Buenos Aires	CAMPOS OTAMENDI ALBERTO JULIO	DR.ALEM 758	PERGAMINO	02477-421177
Buenos Aires	CASTEDO ANGEL JUSTO	RAFAEL OBLIGADO 198	GLEW	0800-666-4330 // 02224-432437
Buenos Aires	CASTEDO MARINA INES	OBLIGADO Rafael 198	GLEW	02224-432437 // 0800-666-4330
Buenos Aires	CIUCI GUSTAVO JOSE	MACHADO 58	CHASCOMUS	02241-425974
Buenos Aires	DA TOS VIRGILIO DOMINGO E HIJO SH	CALLE 68 1532	LA PLATA	0221-4516021 // 4533618
Buenos Aires	D'AMATO EDGARDO HUGO	DONADO 540	BAHIA BLANCA	0291-4523437
Buenos Aires	DE LEON LUIS FRANCISCO	AV.DEL VALLE 2801	OLAVARRIA	02284-444244
Buenos Aires	DI GIACOMO RUBEN MARCELO	CASTRO Manuel 12	LOMAS DE ZAMORA	4243-0577
Buenos Aires	DIAZ MAURO JAVIER	AV.BALBIN 1068	CAMPANA	03489-423155 // 03489-15657346
Buenos Aires	ELECTRONICA GB S.R.L.	RIVADAVIA 998	PILAR	0230-4430443 // 0230-4426085
Buenos Aires	ESPINOLA HORACIO OSCAR	AV.26 1990	MIRAMAR	02291-431196
Buenos Aires	F S S.R.L.	CALLE 847 2761	SAN FRANCISCO SOLANO	4213-0902 / 1554 / 3660
Buenos Aires	FERRO MARTIN ALEJANDRO	BOLLA 246	ROQUE PEREZ	02227-15628027
Buenos Aires	FIAMINGO TOMAS FRANCISCO	MARCONI 3747	ISIDRO CASANOVA	4694-6006 // 15-6909-9846
Buenos Aires	FRANCO JORGE MIGUEL	9 DE JULIO 329	TANDIL	0249-4427017
Buenos Aires	GANDINI ALEJANDRO MIGUEL	DON BOSCO 747	BELEN DE ESCOBAR	0348-4421290 / 0348-4421295
Buenos Aires	GARCIA FLORENTINA LUISA	AV. PTE. PERON 649	MUÑIZ	4664-3646
Buenos Aires	GELSI SERGIO FABIAN	CALLE Nº 844 (José Andrés López) 1823	SAN FRANCISCO SOLANO	4212-3063
Buenos Aires	GIACCO JULIO CESAR A.	MARQUEZ 140	DOLORES	02245-444300
Buenos Aires	GIACCO JULIO CESAR ANTONIO	JORGE NEWBERY 1434	MAR DE AJO	02257-421750
Buenos Aires	GIACCO JULIO CESAR ANTONIO	AV. 41 701	SANTA TERESITA	02246-520932
Buenos Aires	GONZALEZ FERNANDO ARIEL	HUMBERTO PRIMO 646	PUNTA ALTA	02932-431980
Buenos Aires	GONZALEZ OSVALDO HECTOR	CHILE 1273	MAR DEL PLATA	0223-4747892
Buenos Aires	HARGUINTEGUY NORBERTO EDER	HEREDIA 3556	MARIANO ACOSTA	0220-4992492
Buenos Aires	HEROLD MIGUEL OSCAR	LEVALLE Y URQUIZA 0	DAIREAUX	02316-454082

PROVINCIA	TITULAR	DOMICILIO	LOCALIDAD	TELEFONO
Buenos Aires	IGLESIAS MIGUEL ANGEL	SALTA 3519	MAR DEL PLATA	0223-4764918 / 4760108
Buenos Aires	JENSEN GUSTAVO BLAS	AV. SANTAGADA 945	CORONEL DORREGO	02921-452296
Buenos Aires	KRUG DANIEL ENRIQUE	SANTIAGO H. PEREZ 161	ARRECIFES	02478-453610
Buenos Aires	LLANEZA JUAN MANUEL	BRANDSEN 98	CHIVILCOY	02346-423998
Buenos Aires	LORENZO ELVIRA TERESA	AV.CONSTITUCION 297	BENITO JUAREZ	02292-454486
Buenos Aires	MANNO MIGUEL ANGEL	BELGRANO 343	SAN ANTONIO DE ARECO	02326-454214
Buenos Aires	MC ZONA NORTE SRL (Benavidez)	BENAVIDEZ, Av. 2384	BENAVIDEZ	2070-5859
Buenos Aires	MENISALE ALBERTO RAUL	BARTOLOME MITRE 1695	SAN PEDRO	03329-425523
Buenos Aires	MILANESE JUAN CARLOS	MITRE 731	TRENQUE LAUQUEN	02392-432794 // 02392-15444975
Buenos Aires	MORENO CLAUDIO RUBEN	AV. LIBERTADOR 1124	MAR DE AJO	02257-605432
Buenos Aires	ORLANDO CARLOS	9 DE JULIO 2657	OLAVARRIA	02284-426484
Buenos Aires	OYOLA AIRASCA ADRIAN C.	AV.MATTALDI 1149	BELLA VISTA	4666-0817
Buenos Aires	PASCUALE MARCELO DAMIAN	CALLE Nº 28 RAWSON 1231	SAN ANDRES DE GILES	02325-440018
Buenos Aires	PEREZ GUSTAVO ANIBAL	LAPRIDA Francisco Narciso de 1176	LOMAS DE ZAMORA	4292-6168
Buenos Aires	PEREZ JOSE MANUEL	ALSINA 597	DARREGUEIRA	02924-420713
Buenos Aires	PETROCELLI EDUARDO ENRIQUE	GARIBALDI 672	SAN NICOLAS DE LOS ARROYOS	0336-4432670
Buenos Aires	POZO FEDERICO WALTERIO	INDEPENDENCIA (46) 880	ZARATE	03487-433710
Buenos Aires	PRESUTTI JOSE LUIS	ALVAREZ 148	SAN NICOLAS DE LOS ARROYOS	0336-4454729 / 4437634
Buenos Aires	QUEVEDO ALBA LILIANA	NUESTRA SRA.DEL BUEN VIAJE 1222	MORON	4627-5656 // 4629-4565
Buenos Aires	RIBOLINI YAQUELINE EDITH	BELGRANO 690	FLORENCIO VARELA	0810-999-3298 4287-0818
Buenos Aires	RODRIGUEZ BORIS ARIEL	AMERICA 970	ADOLFO GONZALES CHAVES	02983-481475
Buenos Aires	ROLDAN DANIEL ANIBAL	BARTOLOME MITRE 129	MARCOS PAZ	0220-4772250
Buenos Aires	ROSSI RUBEN MARCELO	GÜEMES, Grl. 864	SARANDI	4265-2001 / 2229
Buenos Aires	SAINI SERGIO DANIEL	AV.BELGRANO 562	TRES ARROYOS	02983-427369
Buenos Aires	SAUCEDO GUSTAVO JAVIER	AV.EL CALLAO 122	GRAND BOURG	02320-439756
Buenos Aires	SCALZONE JUAN CARLOS	SAN MARTIN, Grl. Av. 1421	RAMOS MEJIA	4658-2555 // 4464-7071
Buenos Aires	SIECOLA JORGE OSVALDO	RIVADAVIA 532	GRAL. RODRIGUEZ	0237-4850151
Buenos Aires	SPIGA NESTOR MARIA	CTE. ESCRIBAO Y GANDINI	JUNIN	0236-4424676
Buenos Aires	STAZZONI JESUS ABEL	AV.SAN MARTIN 2448	FLORENCIO VARELA	4237-2645
Buenos Aires	STAZZONI LUCERO EMMANUEL FRANCO	HIPOLITO YRIGOYEN 4902	LANUS	4249-1725
Buenos Aires	SUBRERO DIEGO GUSTAVO	AV.CALFUCURA 21	BOLIVAR	02314-420715
Buenos Aires	TECNICENTRO SRL	MONTEAGUDO 208	MARCOS PAZ	0220-4770334
Buenos Aires	TETELBOIN LEON	CALLE 16 1100	MERCEDES	02324-423014
Buenos Aires	TURCUMAN CARLOS ALBERTO	BOLIVAR 3056	MAR DEL PLATA	0223-4940723
Buenos Aires	VALLE RICARDO ADOLFO	URIBURU 163	AZUL	02281-432907
Buenos Aires	VILLORDO CARLOS ALBERTO	MERLO 2665	MORENO	0237-4632118
Capital Federal	ATTENDANCE S.A. (C)	AV.MONROE 3351	Belgrano	4545-0854 / 5574 / 0704 // 4585-4700
Capital Federal	CIRILO JULIO	PERU 1223	San Telmo	4361-1758 / 1636 / 0538 / 0388 /9560
Capital Federal	GATTUSO DEMETRIO	ALBERDI JUAN BAUTISTA 3425	Floresta	4619-1631/1265
Capital Federal	MEDICINA ENRIQUE VICTOR	JUAN AGUSTIN GARCIA 5509	Versalles	4568-0096 / 4648-0902
Capital Federal	RADIO VICTORIA FUEGUINA S.A.	FRANKLIN BENJAMIN 640	Caballito	4983-7722 / 4983-7116
Capital Federal	SOLER COUTO DIEGO ALEJANDRO	GRAL JUSTO JOSE DE URQUIZA 72	Balvanera	200-88646

PROVINCIA	TITULAR	DOMICILIO	LOCALIDAD	TELEFONO
Catamarca	COLOMBO ESTEBAN ALBERTO	GOBERNADOR JULIO HERRERA 1067	SAN FDO DEL VALLE DE CATAMARCA	0383-4746588
Catamarca	GANDINI GUSTAVO ADOLFO	SAN MARTIN 225	SAN FDO DEL VALLE DE CATAMARCA	0383-4451498
Chaco	ACOSTA PEREZ JOSE CARLOS	AV.SARMIENTO 1255	RESISTENCIA	0362-4424257
Chaco	BONACORSI MARIO EVARISTO	AV.HERNANDARIAS 750	RESISTENCIA	0362-154333798
Chaco	PARCELLIER RICARDO JOSE MARIA	12 DE OCTUBRE 375	GENERAL JOSE DE SAN MARTIN	03725-420499
Chubut	FERNANDEZ ADOLFO GUSTAVO	BRASIL 253	TRELEW	02804-427073
Chubut	MONTICELLI EDUARDO JORGE	ALEM 145	COMODORO RIVADAVIA	0297-4442629 / 4462725 / 4474010
Chubut	OSSO JUAN JESUS	SARMIENTO 588	PUERTO MADRYN	0280-4458439 / 15-4573506
Chubut	STEFANO MARCELO PABLO	BARTOLOME MITRE 738	ESQUEL	02945-451457
Córdoba	APICELLA ANTONIO BLAS	AV. GRAL. SAVIO 18	RIO TERCERO	03571-504727 // 03571-15536561
Córdoba	BRERO DANIEL HORACIO	AVELLANEDA 740	LABORDE	03537-461315
Córdoba	CAGNOLO OSVALDO ALDO	N C MENDEZ 52	BELL VILLE	03537-417225
Córdoba	CAPALDI ABEL OMAR	PAUNERO 832	RIO CUARTO	0358-4623003
Córdoba	CARNERO ADRIAN ONOFRE	SARMIENTO 174	LABOULAYE	03385-421219
Córdoba	CARRIZO GERARDO GABRIEL	CORDOBA 457	SAN FRANCISCO	03564-498079
Córdoba	CONTRERAS FERNANDO JULIAN	AV.SARMIENTO 217	SALSIPUEDES	03543-493000
Córdoba	CORDOBA MARIA DEL CARMEN	BV. LOS GRANADEROS 2347 LOC.1	CORDOBA	0351-4761859/ 156761395
Córdoba	DIAZ JOSE DEL CARMEN	INDIA 2256	VILLA CARLOS PAZ	03541-428372
Córdoba	FERNANDEZ CANIGIA AGUSTIN	BV. FAUDA 59	CORRAL DE BUSTOS	03468-423240
Córdoba	FERNANDEZ HECTOR HORACIO	SANTIAGO SUD 1173	RIO SEGUNDO	03572-422751
Córdoba	FERREYRA MANUEL JORGE	PRUDENCIO BUSTOS 26	ALTA GRACIA	03547-15591611 / 420614
Córdoba	FROLA FABIAN GUSTAVO	JERONIMO L.DE CABRERA 693	CORDOBA	0351-4712874
Córdoba	GARCIA JORGE RUBEN	ARMENIA 1807	CORDOBA	0351-4510452
Córdoba	GAUNA DANIEL GERMAN	P.GUTIERREZ 559	JUSTINIANO POSSE	03537-430126
Córdoba	GERBAUDO SILVIO PEDRO	TUCUMAN 129	LAS VARILLAS	03533-420195
Córdoba	GIORDANO LEONARDO GASTON	CASTELLI 124	ALMAFUERTE	03571-472742
Córdoba	GIORDANO LEONARDO GASTON	ROSARIO DE SANTA FE 511	CORDOBA	0351-4265124
Córdoba	GOMEZ MAURICIO EZEQUIEL	URQUIZA 389	VILLA CARLOS PAZ	03541-15669093 // 03541-15676762
Córdoba	LUQUE MATIAS RAMON	SAN LUIS 355	VILLA MARIA	0353-4534851 / 0353-154063748
Córdoba	MIGNOLA ADRIAN AMADEO	SAN JUAN 1799	VILLA MARIA	0353-4523466
Córdoba	MIRANDA DIEGO ALBERTO	ROSARIO DE SANTA FE 511	CORDOBA	0351-4265124
Córdoba	NIVOLI RAMON JUAN A.	GRAL.PAZ 123	SAN FRANCISCO	03564-435499
Córdoba	ROBOTTI VICTOR HUGO	AV. PIO X 365	RIO TERCERO	03571-423330
Córdoba	VISSIO PEDRO FRANCISCO	25 DE MAYO 252	HUINCA RENANCO	02336-442216
Córdoba	ZAPATA VICTOR NOEL	CARLOS FAVARI 945	ARROYITO	03576-423868
Córdoba	ZAYA GUSTAVO ANGEL	AV. JUAN B. JUSTO 1065	JESUS MARIA	03525-400600
Corrientes	AYALA AUGUSTO	ESPAÑA 770	CORRIENTES	0379-4431320
Corrientes	DIEZ PAULA LUCIANA	SAN LUIS 1467	CORRIENTES	0379-4420063 0379-4422297
Corrientes	DIEZ SANTIAGO HORACIO	SAN LUIS 1467	CORRIENTES	0379-4420063 0379-4422297
Corrientes	MEZA ALFREDO ANTONIO	YATAY 2054	PASO DE LOS LIBRES	03772-635177
Corrientes	PORTILLO RICARDO LUIS	PLACIDO MARTINEZ 1402	CORRIENTES	0379-4430719 / 4230181
Entre Rios	AGUILAR CARINA ANDREA	25 DE MAYO 218	COLON	03447-424312
Entre Rios	CAMINOS PEDRO MARCIANO	ALARCON MUÑIZ 206	GUALEGUAY	03444-426842
Entre Rios	CAPPELLO SILVINO	J.J. DE URQUIZA 578	CONCEPCION DEL URUGUAY	03442-427877
Entre Rios	DELALOYE JULIO RICARDO	CETTOUR 1992	SAN JOSE	03447-470260

PROVINCIA	TITULAR	DOMICILIO	LOCALIDAD	TELEFONO
Entre Rios	DUS ANDRES DANIEL	URDINARRAIN 342	CONCORDIA	0345-4214473 / 423-0659
Entre Rios	FOLETTO HUGO RAMON	FRANCISCO SOLER 2632	PARANA	0343-4310922
Entre Rios	KROH ADALBERTO RUBEN	SANTIAGO DIAZ 22	GUALEGUAYCHU	03446-428380
Entre Rios	MAVRIC HERNAN FRANCISCO	SAN MARTIN 297	CONCORDIA	0345-4217069
Entre Rios	WELIZKO JORGE FERNANDO	RIVADAVIA 922	CRESPO	0343-4951863
Entre Rios	ZAPATA DANIEL FELIPE	GUALEGUAYCHU 422	PARANA	0343-4320330
Formosa	ELECTRONICA THOMPSON SRL	POLICIA DE TERRITORIOS NACIONALES 1064	FORMOSA	0370-4430805 // 0370-154566469
Formosa	GONZALEZ ALBERTO	FOTHERINGHAM 1099	FORMOSA	0370-4436973
Formosa	INTEGRADOR DE TECNOLOGIAS SRL	POLICIA DE TERRITORIOS NACIONALES 1064	FORMOSA	0370-4430805
Formosa	MENDOZA ABEL	BO.442 VIV.(EVA PERON) MZ.129 CASA 2 0	CLORINDA	03718-424128
Jujuy	ARRUETA BURGOS SANTOS PORFIDIO	E.ZEGADA 47	PERICO	0388-4911696
Jujuy	CORONEL AMADO FELIPE	BARTOLOME MITRE 451	SAN PEDRO	03888-420969
Jujuy	HUERTAS WALTER NESTOR VICENTE	SENADOR PEREZ 527	SAN SALVADOR DE JUJUY	0388-4221806 / 0388-155806360
Jujuy	MAMANI EDUARDO	Av Hipolito Irigoyen 491	LIB GRAL SAN MARTIN	03886-431812
Jujuy	MAZZEO NICOLAS	SAN MARTIN 1084	SAN SALVADOR DE JUJUY	0388-4222526
La Pampa	FORTE JORGE CARLOS	PASTEUR 246	SANTA ROSA	02954-437902
La Pampa	GARCIA CARLOS ALBERTO	AV.ROCA 179	SANTA ROSA	02954-426602 / 426836
La Pampa	HAPPEL MIGUEL ANGEL (Suc. General Pico)	CALLE 14 56	GENERAL PICO	02302-430672 / 02954-435880
La Pampa	HAPPEL MIGUEL ANGEL (Suc. Santa Rosa)	CORONEL GIL 591	SANTA ROSA	02954-435880
La Pampa	RODRIGUEZ ANTONIO BERNARDO (Baja)	ZORZAL 5531	TOAY	02954-15394360
La Pampa	VILLARREAL MARIA ESTHER	ZORZAL 5531	TOAY	02954-15394360
La Rioja	GAETAN MARIA GABRIELA	EL MAESTRO 190	CHILECITO	(03825) 15416197 / (03825) 42-4046
La Rioja	VASQUEZ GUSTAVO ROBERTO	ESPAÑA 450	LA RIOJA	0380-4465354 // 4434326
Mendoza	CAIRO EDUARDO FAUSTINO	O'HIGGINS (P.59) 285	LIBERTADOR GRAL SAN MARTIN	0263-4423604
Mendoza	CINTA DANIEL ALFREDO	CORONEL CAMPOS 690	SAN RAFAEL	0260-4447655
Mendoza	CUELLO ARNALDO ROBERTO	ALEM 458	SAN RAFAEL	0260-4434933 // 0260-4421264
Mendoza	DI GERONIMO ALEJANDRO	CARLOS WASHINGTON LENCINA 50	SAN RAFAEL	0260-4425620
Mendoza	FISCHER OSCAR	PATRICIAS MENDOCINAS 144	GENERAL ALVEAR	02625-422295 / 15400157
Mendoza	GOMEZ CARLOS LUIS	AV. GRAL. ROCA 672	MALARGUE	0260-4471287 // 0260-154408206
Mendoza	VIDEO KOLOR SRL	LAVALLE 998	RIVADAVIA	0263-4445962
Mendoza	VIDEO SISTEMAS S.A.	JUAN B.JUSTO 595	GODOY CRUZ	0261-4241111 / 4241137 / 4244459
Misiones	BOJARYN ANDRES	GUILLERMO RUFF 805	OBERA	03755-15650857
Misiones	DEMITRENKO HECTOR RAUL	COMBATE DE OBLIGADO 247	LEANDRO N ALEM	03754-421236
Misiones	FOUCE JUAN CARLOS	AV LOPEZ TORRES 2623	POSADAS	0376-4425921
Misiones	PASTORI DANIEL ANTONIO	POLONIA 24	ELDORADO	03751-424014
Misiones	QUEL JUAN ERNESTO	AV.LIBERTAD 591	JARDIN AMERICA	03743-460195
Misiones	RODRIGUEZ RUBEN DOMINGO	ALTE.BROWN 25	PUERTO RICO	03743-476318
Misiones	RYSER FEDERICO ERNESTO	C.M.DE ALVEAR 638	ELDORADO	03751-423275
Neuquen	GATTI SERGIO OMAR	JULIO A ROCA 1124	NEUQUEN	0299-4431489 / 4434855
Neuquen	PEREZ OMAR	JUJUY 78	NEUQUEN	0299-4432542
Neuquen	ROOSZ ALEXANDRA CRISTINA	PERITO MORENO 795	SAN MARTIN DE LOS ANDES	02972-425155

PROVINCIA	TITULAR	DOMICILIO	LOCALIDAD	TELEFONO
Rio Negro	BENITEZ JUAN CARLOS (Cipolletti)	SARGENTO CABRAL 1211	CIPOLLETTI	0299-4781684 // 0299-155572190
Rio Negro	BIASSONI RITA CRISTINA	SAENZ PEÑA 297	RIO COLORADO	02931-432688
Rio Negro	CARRICAVUR ALBERTO OSCAR	BELGRANO 184	VILLA REGINA	0298-4461608
Rio Negro	CRAGNOLINI RODOLFO LUIS	BRASIL 1010	GENERAL ROCA	0298-4433178 // 0298-154744641
Rio Negro	SOCOLOVSKY CARLOS LEON	12 DE OCTUBRE 1575	BARILOCHE	0294-4430219
Rio Negro	SOTO ANDREA VIVIANA	PILCOMAYO 2176	GENERAL ROCA	02984-427200 0810-222-7703
Rio Negro	TRIEE ELECTRONICA SH	ALEM 233	VIEDMA	02920-435456
Salta	ALE ISMAEL ELIAS	EDUARDO ARIAS 175	SAN RAMON DE LA NUEVA ORAN	03878-421433
Salta	CAMPOS CARLOS ARIEL	SOLDADO SANGUINO 20	ROSARIO DE LA FRONTERA	03876-483562
Salta	CARDONA MOISES	AV.ALBERDI 597	TARTAGAL	03873-423455
Salta	DIAZ JOSE GERARDO Y MAIDA ANTOUN S.H.	GRAL. ALVARADO 920	SALTA	0387-4317874
Salta	SUCESORES DE YEIZEL KATZ	ALBERDI 11	TARTAGAL	03873-422849
San Juan	INGEN S.R.L.	AV. ESPAÑA 1920	BARRIO RAWSON	0264-4281428 // 0264-154196919
San Juan	TOLEDO ELIO LUIS	Salta (N) 407	SAN JUAN	0264-4220210 / 4220618 / 4213684